MODULI RELÉ MULTIPLI 24V / 4-TO-8 24V RELAY MODULES

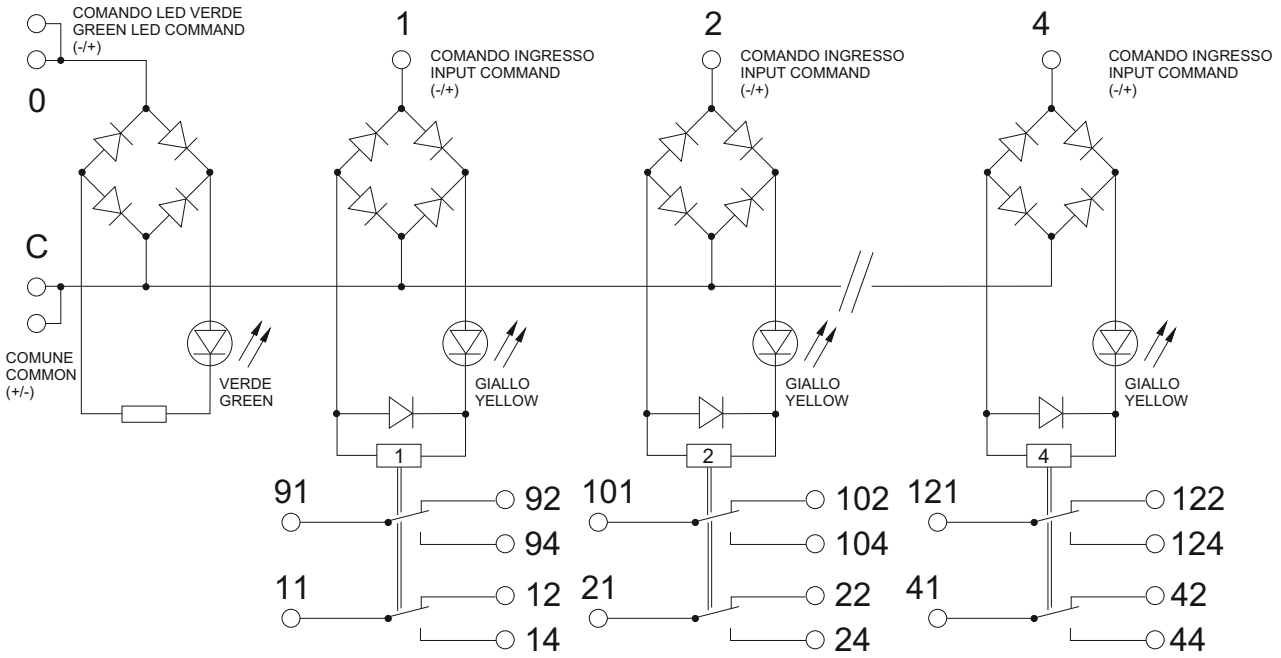

DATI TECNICI RELÉ DISPONIBILI SU RICHIESTA - RELAY TECHNICAL DATA AVAILABLE ON REQUEST

IN

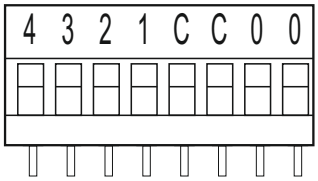

OUT

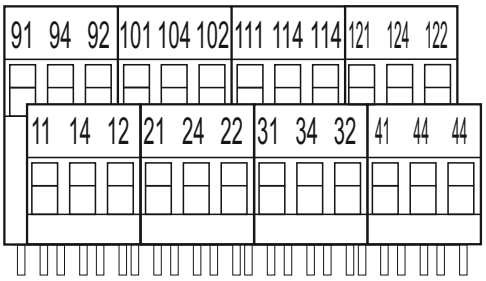

SCH	ARTICOLO	CODICE DI ORDINAZIONE	ESECUZIONE		TIPO CONTATTI			NUMERO CONTATTI	PORTATA			DIMENSIONI
			FISSO	ESTR.	NA	NC	SC		5A	8A	10A	H P L PxLxH
C	2104R-2SC	2104R-2SC		•			•	2	•			68 x 73 x 93